ՄԻՋՆՈՐՄՆԵՐԻ ԱՄՐԱՆԱՎՈՐՄԱՆ և ԱՄՐԱՑՄԱՆ ԴՐՎԱԳ

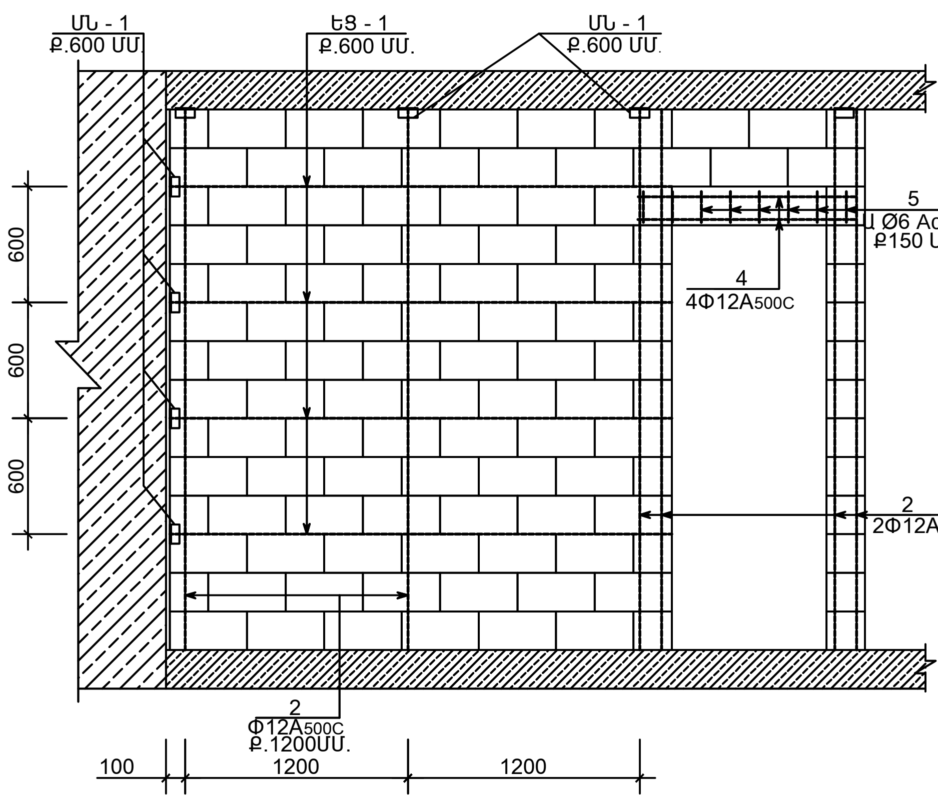

ԿՏՐՎԱԾՔ 1 - 1

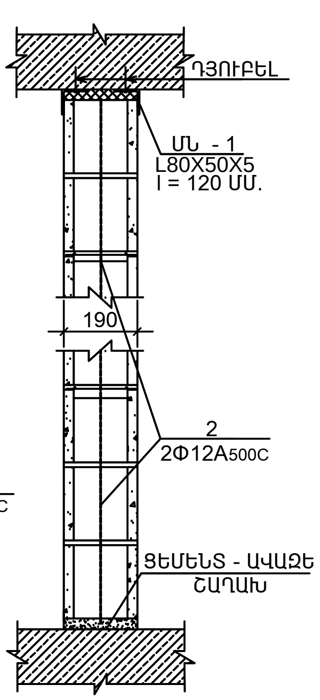

ՀԱՆԳՈՒՅՑ - 1

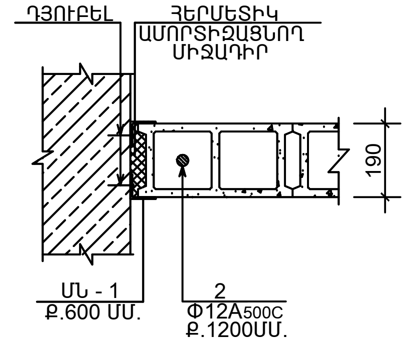

ՀԱՆԳՈՒՅՑ - 2

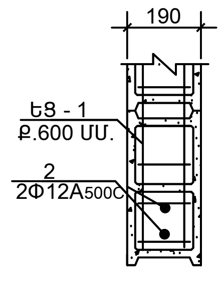

ԲԱՐԱՎՈՐ - 1

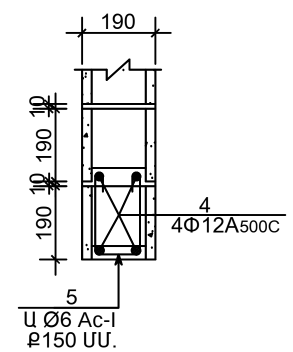

ԵՌԱԿՑԱԾՑԱՆՑ ԵՑ- 1
(ՔԱՇԸ 1ԳԾ.Մ. G=0.35 ԿԳ)

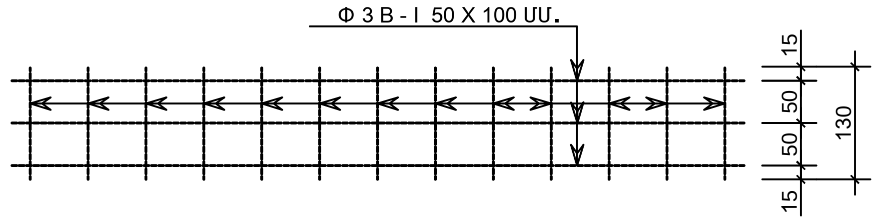

ՆՅՈՒԹԵՐԻ ԾԱԽՍԻ ՄԱՍՆԱԳԻՐ

ԴԻՐՔ	ՆՇԱՆԱԿՈՒՄ	ԱՆՎԱՆՈՒՄ	ՔԱՆԱԿ ՀԱՏ	ԷԼԵՄԵՆՏԻ ՔԱՇԸ	ԷԼԵՄ.ՔԱՇԸ ԿԳ	
		ՄԻՋՆՈՐՄՆԵՐ(b=200 ՄՄ∑ L=80ԳԾ.Մ)				
1	ՄՆ - 1	L 80 X 50 X5 L=100 ՄՄ.	180	0.50ԿԳ.	90	A500C 290.0 Պողպ.90.00 B-I 120.0
2		Φ12A500C L = 320 ԳԾ.Մ.			290	
3	ԵՑ - 1 /340.0ԳԾ.Մ /	Φ 4 B - I ∑L = 2700 ՄՄ.		0.35ԿԳ.	120	
		ԲԱՐԱՎՈՐ				A500C 30.0 Ac-I 12.0
4		Φ12A500C L = 1600 ՄՄ.	20	1.50ԿԳ.	30	
5		Φ 6 Ac - I L = 750ՄՄ.	60	0.20ԿԳ.	12	
		ԲԵՏՈՆ B 15 V=0.50 Մ³				
		ՕԴԱՓՈԽՈՒԹՅԱՆ ՀՈՐԱՆՆԵՐ				A500C 142.0
6		Φ12A500C L =160 ԳԾ.Մ.	-	-	142	
		ԲԵՏՈՆ B 15 V=2.0Մ³				

ԾԱՆՈԹՈՒԹՅՈՒՆ

1.ՄԻՋՆՈՐՄՆԵՐԸ ԻՐԱԿԱՆԱՑՎՈՒՄ ԵՆ ԹԵԹԵՎ ՊԵՌԼԻՏԵԲԵՏՈՆԵ ԱՂՅՈՒՍՆԵՐԻՑ 200x200(h)x400 մմ : ՆՐԱՆՔ ՉՊԵՏՔ Է ՄԱՍՆԱԿՑԵՆ ԿՐՈՂ ԿՈՆՍՏՐՈՒԿՑԻԱՆԵՐԻ ԱՇԽԱՏԱՆՔԻՆ և ԿՐՈՂ ՏԱՐԵՐԻ ՀԵՏ ՊԵՏՔ Է ԱՄՐԱԿՎԵՆ ՃԿՈՒՆ ԿԱՊԵՐՈՎ:

1. ՄԻՋՆՈՐՄԵՐԻ և ԿՐՈՂ ԿՈՆՍՏՐՈՒԿՑԻԱՆԵՐԻ ՄԻՋև ՆԱԽԱՏԵՍՎՈՒՄ Է 20 ՄՄ ԼԱՅՆՈՒԹՅԱՄԲ ՀԱԿԱՍԵՅՍՄԻԿ ԿԱՐԱՆՆԵՐ ԱՄԲՈՂՋ ԵՐԿԱՐՈՒԹՅԱՄԲ և ԲԱՐՁՐՈՒԹՅԱՄԲ , ԿԱՐԱՆՆԵՐԸ ԻՐԱԿԱՆԱՑՆԵԼ ԷԼԱՍՏԻԿ ԱՌԱՆՁԳԱԿԱՆ ՆՅՈՒԹԵՐՈՎ :
2. ՄԻՋՆՈՐՄՆԵՐԻ ԱՄՐԱՆԱՎՈՐՄԱՆ ԺԱՄԱՆԱԿ ԱՊԱՀՈՎԵԼ ՀՈՐԻԶՈՆԱԿԱՆ և ՈՒՂՂԱՀԱՅԱՑ ԱՄՐԱՆՆԵՐԻ ԱՆԸՆԴՀԱՏՈՒԹՅՈՒՆԸ :
3. ԽՍՏԻԿ ԱՐԳԵԼՎՈՒՄ Է ԷԼԱՍՏԻԿ ԱՌԱՆՁԳԱԿԱՆ ՆՅՈՒԹԵՐԻՑ ՓՈԽԱՐԵՆ ՕԳՏԱԳՈՐԾԵԼ ՇԻՆԱՐԱՐԱԿԱՆ ՆՅՈՒԹԵՐ :
5.ՕԴԱՓՈԽՈՒԹՅԱՆ ՀՈՐԱՆՆԵՐԸ ԻՐԱԿԱՆԱՑՎՈՒՄ ԵՆ ՄԻԱՁՈՒՅԼ Ե/ԲԵՏՈՆԻՑ B20 ԴԱՍԻ,ԾԱՎԱԼԱՅԻՆ ԿՇԻՌԸ Y= 1600ԿԳ/Մ³ ԹԵԹԵՎ ԲԵՏՈՆԻՑ: ՕԴԱՓՈԽՈՒԹՅԱՆ ՀՈՐԱՆՆԵՐԻ ԱՄՐԱՆԱՎՈՐՄԱՆ ՈՒՂՂԱՁԻԳ ԱՄՐԱՆԱՅԻՆ ԵԼՈՒՍՏՆԵՐԸ ՏԵՂԱԴՆԵԼ և ԱՄՐԱԿԱՊԵԼ ԾԱԾԿԻ ՍԱԼԵՐՈՒՄ , ՆԱԽՔԱՆ ՆՐԱՆՑ ԲԵՏՈՆԱՑՈՒՄԸ :

ՕԴԱՓՈԽՈՒԹՅԱՆ ՀՈՐԱՆ - 1, 2, 3

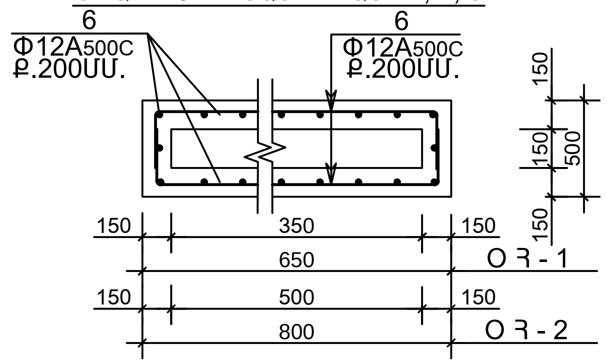

ՆԳՃ	Է.ՀԱՐՈՒԹՅՈՒՆՅԱՆ	ՀՀ ԳԵՂԱՐՔՈՒՆԻՔԻ ՄԱՐԶԻ ՃՈՂԱՔԱՐ ՀԱՄԱՅՆՔԻ ԹԻՎ 2 ԴՊՐՈՑԻ ՀԻՄՆԱՆՈՐՈԳՄԱՆ ՆԱԽԱԳԻԾ	
ՃԱՐՏԱՐԱԳԵՏ	Հ.ԿԱՐԱՊԵՏՅԱՆ	ԿՈՆՍՏՐՈՒԿՏՈՐԱԿԱՆ ՄԱՍ ՄԱՍՆԱՇԵՆՔ«2»	Փուլ: ԱՆ; Թերթ: Կ-45; Թերթեր: 87
§î²Ïðå» ՍՊԸ		ՄԻՋՆՈՐՄՆԵՐԻ (200մմ) ԱՄՐԱՆԱՎՈՐՈՒՄԸ	ՊԱՏՎԵՐ ԲԸԱԾՁԲ-15/2 ԱՌ 06 ՄԱՅԻՍԻ 2015
ՊԱՏՎԻՐԱՏՈՒ «ՀՀ ՔԱՂԱՔԱՇԻՆՈՒԹՅԱՆ ՆԱԽԱՐԱՐՈՒԹՅԱՆ ԾԻԳ» ՊՀ			